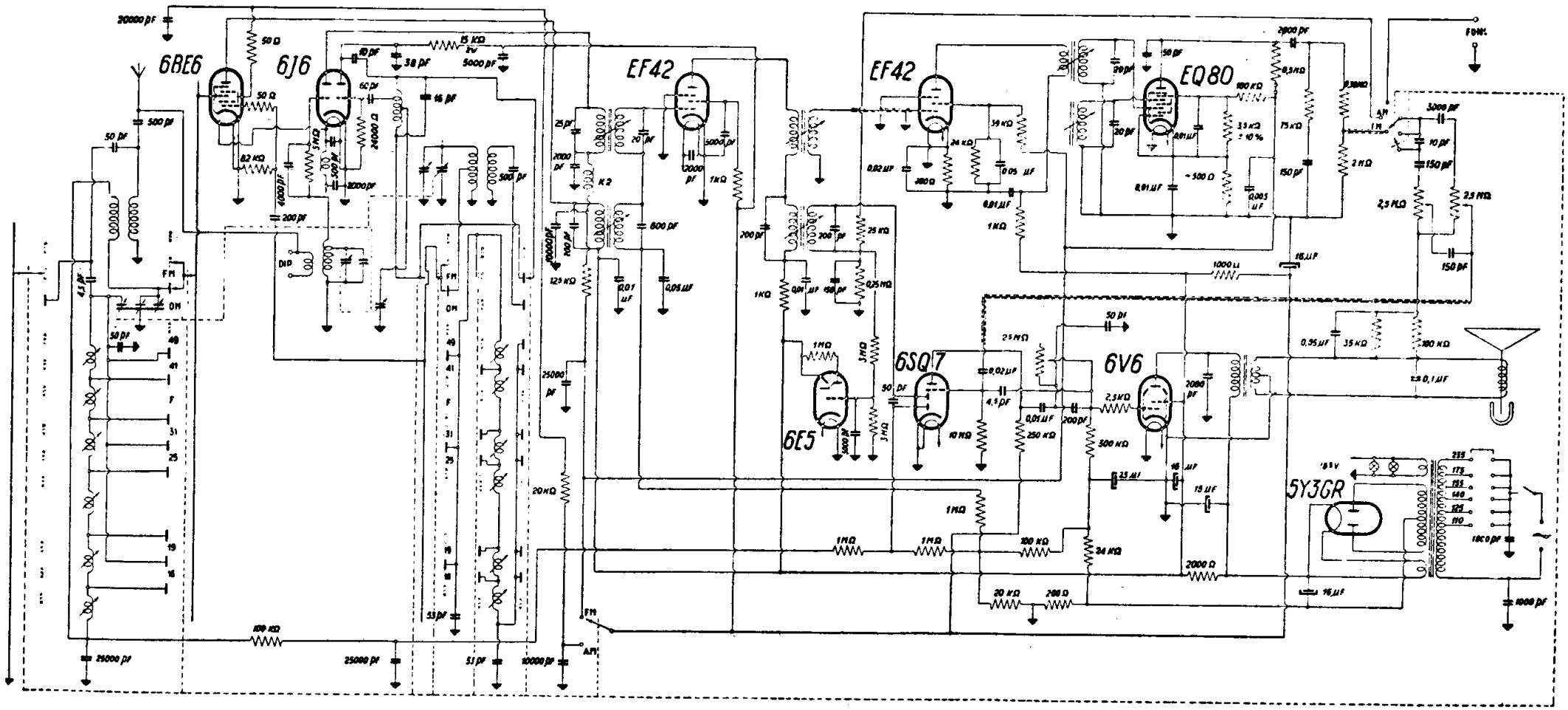


# Magnadyne F. M. 70

MAGNADYNE RADIO - Mod. FM 70. Apparecchio a onde medie e sei bande allargate a onde corte, nonchè onde metriche a modulazione di frequenza. Media frequenza AM a 471 kc/s, media frequenza FM a 10,7 Mc/s. Potenza d'uscita 4 watt.